# Zennio

**Vollfarbiges kapazitives Touchpanel mit 10-Zoll-Display**

**ZVIZ100** **TECHNISCHE DOKUMENTATION**

## EIGENSCHAFTEN

- 10-Zoll vollfarbiges kapazitives Touchpanel (1280 x 800 Pixel)
- Verfügbare Farben, siehe: https://www.zennio.com/finishes
- LCD-Display mit 16 Millionen Farben
- Näherungs- und Umgebungshelligkeitssensor
- Lautsprecher für akustische Benachrichtigungen
- 2 unabhängige Thermostate
- Optionale Funktionen je nach Lizenztyp (separat erhältlich): Fernsteuerung per App, Sprachsteuerung, Video-Gegensprechanlage und interne Anrufe
- Video-Gegensprechanlage/IP Kamera Kompatibilität: P2P SIP / SIP services; H264 video codec; G722/G721/G711u (PCMU) audio codecs; DTMF (RFC 2833); mjpeg
- 4 analoge/digitale Eingänge
- Externe 24-29 VDC-Stromversorgung
- Micro-USB-Anschluss für Firmware Updates und zusätzliche Funktionen
- Ethernet Verbindung
- Uhr mit NTP-Unterstützung
- Vollständige Datensicherung bei KNX-Busausfall
- Integrierter KNX BCU (TP1-256)
- Abmessungen 248,9 x 174 x 39,2 mm (es steht 11,8 mm aus der Wand heraus)
- Unterputzmontage auf doppelter europäischer und doppelter britischer Standard-Montagedose
- Konformität mit den Richtlinien CE, RCM (Kennzeichnung auf der Rückseite)

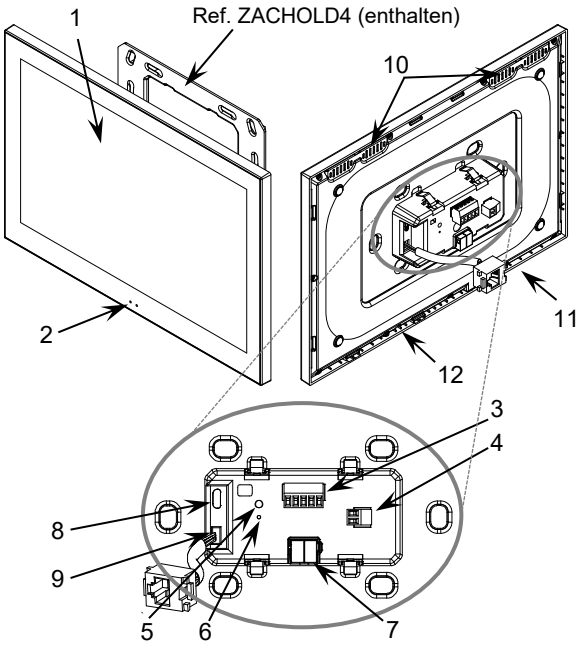


Abbildung 1: Z100

| | | | | |
|---|---|---|---|---|
| 1. Touchscreen | 2. Umgebungshelligkeits- & Näherungssensor | 3. Anschluss der Eingänge | 4. Stromanschluss | 5. Programmiertaste |
| 6. Programmier-LED | 7. KNX-Anschluss | 8. Micro-USB-Anschluss (Verwaltungs-/Dienstport) | 9. Ethernet-Anschluss | 10. Lautsprecher |
| 11. Mikrofon | 12. Temperaturfühler (nur für den internen Betrieb des Gerätes) | | | |

Programmiertaste: kurzer Druck, um den Programmiermodus einzustellen. Wenn diese Taste gedrückt gehalten wird, während das Gerät an den KNX-Bus angeschlossen wird, wechselt es in den sicheren Modus.

Programmier-LED: Programmiermodus-Indikator (rot). Wenn das Gerät im sicheren Modus ist, blinkt es (rot) alle halbe Sekunde. Während dem Startvorgangs (Reset oder nach KNX-Busausfall) und während das Gerät nicht im sicheren Modus ist, blinkt es rot.

## ALLGEMEINE SPEZIFIKATIONEN

| PARAMETER | | | BESCHREIBUNG | |
|---|---|---|---|---|
| Gerätetyp | | | Elektrisches Betriebssteuergerät | |
| KNX-Versorgung | Spannung (typisch) | | 29 VDC SELV | |
| | Spannungsbereich | | 21-31 VDC | |
| | Maximaler Verbrauch | Spannung | mA | mW |
| | | 29 VDC (typisch) | 5,5 | 159,5 |
| | | 24 VDC[1] | 10 | 240 |
| | Verbindungstyp | | Typischer TP1-Busanschluss für starres Kabel mit 0,8 mm Ø | |
| Externe Stromversorgung | | | 24-29 VDC. Maximaler Verbrauch: 500 mA (24 VDC) - 400 mA (29 VDC). Verbrauch ohne die Video-Gegensprechfunktion: 300 mA (24 VDC) - 250 mA (29 VDC). | |
| Betriebstemperatur | | | 5 .. +45 °C | |
| Lagertemperatur | | | -20 .. +55 °C | |
| Betriebsfeuchtigkeit | | | 5 .. 95% | |
| Lagerfeuchtigkeit | | | 5 .. 95% | |
| Ergänzende Merkmale | | | Klasse B | |
| Schutzklasse | | | III | |
| Betriebstyp | | | Dauerbetrieb | |
| Geräteaktionstyp | | | Typ 1 | |
| Belastungsdauer | | | Lang | |
| Schutzart | | | IP20, saubere Umgebung | |
| Montage | | | Mit Unterputzdose und Befestigung durch Druckklammern | |
| Mindestabstände | | | Nicht erforderlich | |
| Verhalten bei KNX-Busausfall | | | Datensicherung gemäß Parametrierung | |
| Verhalten bei KNX-Busneustart | | | Datenwiederherstellung gemäß Parametrierung | |
| Betriebsanzeige | | | Die Programmier-LED zeigt den Programmiermodus an (rot). Displaybeleuchtung abhängig von der Parametrierung. | |
| Gewicht | | | 693 g | |
| Gehäusematerial | | | PC+ABS FR V0 halogenfrei | |

[1] Maximaler Verbrauch im ungünstigsten Fall (KNX Fan-In-Modell).

| EINGANGSSPEZIFIKATIONEN UND ANSCHLÜSSE | |
|---|---|
| **PARAMETER** | **BESCHREIBUNG** |
| Anzahl der Eingänge | 4 |
| Eingänge pro Bezugspotential | 4 |
| Betriebsspannung | +3,3 VDC im Bezugspotential ² |
| Betriebsstrom | 1 mA bei 3,3 VDC (pro Eingang) |
| Schaltart | Potentialfreie Kontakte zwischen Eingang und Bezugspotential |
| Anschlussmethode | Steckbarer Schraubklemmenblock (max. 0,3 Nm) |
| Kabelquerschnitt | 0,2-1 mm² (IEC) / 26-16 AWG (UL) |
| Maximale Kabellänge | 30 m |
| NTC-Genauigkeit (bei 25 °C) ² | ±0,5 °C |
| Temperaturauflösung | 0,1 °C |
| Maximale Reaktionszeit | 10 ms |

² Für Zennio-Temperaturfühler.

## ANSCHLUSS DER EINGÄNGE

An den Eingängen ist beliebige Kombination folgenden Zubehörs zulässig:

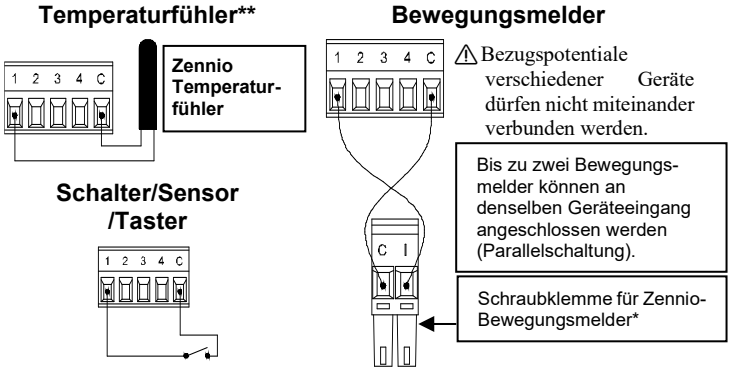


* Bei Verwendung des Sensors ZN1IO-DETEC-P muss sich dessen Mikroschalter Nr. 2 in der **Position Typ B** befinden.
** Zennio-Temperaturfühler oder ein beliebiger NTC mit bekannten Widerstandswerten an drei Punkten im Bereich [-55, 150 ºC].

| EXTERNE STROMVERSORGUNG UND PORTSPEZIFIKATIONEN UND ANSCHLÜSSE | |
|---|---|
| **PARAMETER** | **BESCHREIBUNG** |
| Spannung | 24-29 VDC |
| Maximaler Verbrauch | 500 mA (24 VDC) - 400 mA (29 VDC) |
| Anschlussmethode | Steckbarer Schraubklemmenblock (max. 0,3 Nm) |
| Kabelquerschnitt | 0,2-1 mm² (IEC) / 26-16 AWG (UL) |
| USB-Anschluss | Micro-USB-Anschluss Typ B. Nur für die im Handbuch beschriebenen Funktionen nutzen.<br>Verbinden Sie es nicht mit Computern, Festplatten oder anderen Geräten die mehr als 150 mA verbrauchen.<br>Informationen zu den zugrunde liegenden Softwarelizenzen können über den USB-Anschluss heruntergeladen werden. Schließen Sie dazu ein Flash-Speichermedium mit einem leeren Ordner namens „Z100_LICENSE“ an. |
| Ethernet-Anschluss | RJ-45-Buchse |

## MONTAGEANLEITUNG

1. Befestigen Sie die Metallplatte mit den mitgelieferten Schrauben in einer Doppel-Unterputzdose und achten Sie dabei auf eine waagerechte Ausrichtung.
2. Schließen Sie den KNX-Bus, das Ethernet, die Stromversorgung und die Eingangsklemmen an der Rückseite des Geräts an.
3. Setzen Sie das Gerät in seine endgültige Position und prüfen Sie, ob die Klemmen ausreichend fest sind. Es wird empfohlen auf den Großteil des Bildschirmbereichs zu drücken. Stellen Sie sicher, dass die Metallplatte vollständig vom Gerät verdeckt wird.

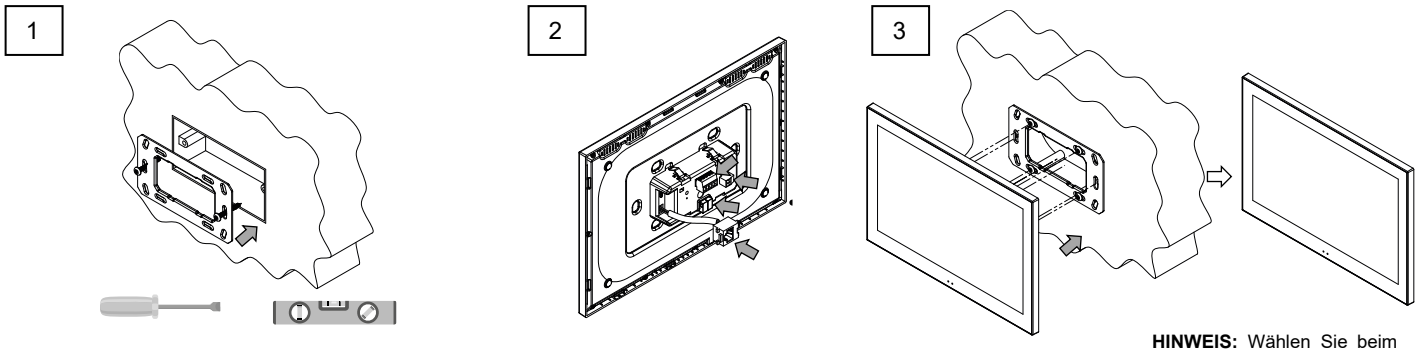


**HINWEIS:** Wählen Sie beim Gerätestart die Option, die Annahme der EULA-Vereinbarung zu verschieben und diese so an den Endnutzer zu übertragen.

## ABMESSUNGEN (mm)

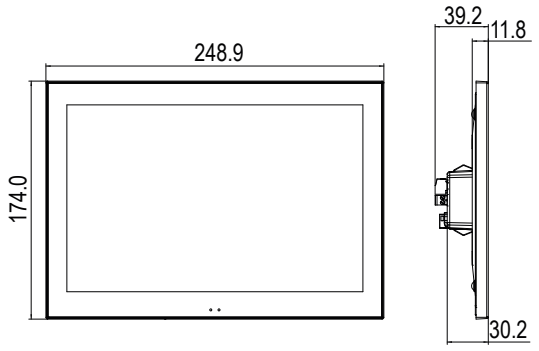


## WARTUNGSANLEITUNG

- Verwenden Sie keine Aerosolsprays, Lösungs- oder Scheuermittel, da diese das Gerät beschädigen könnten.
- Reinigen Sie das Produkt mit einem sauberen, weichen, feuchten Tuch.

## SICHERHEITSHINWEISE UND ZUSÄTZLICHE HINWEISE

- Die Installation darf nur von qualifiziertem Fachpersonal gemäß den geltenden Gesetzen und Vorschriften des jeweiligen Landes durchgeführt werden.
- Schließen Sie weder die Netzspannung noch andere externe Spannungen an den KNX-Bus an; dies würde ein Risiko für das gesamte KNX-System darstellen. Die Anlage muss ausreichend isoliert sein zwischen der Netzspannung (oder Hilfsspannung) und dem KNX-Bus oder den Leitungen anderer Zubehörteile, falls diese installiert werden.
- Halten Sie das Gerät von Wasser fern (auch Kondenswasser am Gerät) und decken Sie es während des Betriebs nicht mit Kleidung, Papier oder anderen Materialien ab.
- Das WEEE-Logo bedeutet, dass dieses Gerät elektronische Teile enthält und ordnungsgemäß gemäß den Anweisungen unter https://www.zennio.com/en/legal/weee-regulation entsorgt werden muss.
- Dieses Gerät enthält Software, die bestimmten Lizenzen unterliegt. Weitere Informationen finden Sie unter https://zennio.com/licenses.