EIGENSCHAFTEN

- 5" kapazitives Touchdisplay (480x854 Pixel)..
- Verfügbare Farben finden Sie unter: https://www.zennio.com/finishes.
- Bis zu 12 frei konfigurierbare Seiten und eine weitere für Einstellungen.
- Integrierte Temperatur-, Feuchtigkeits- und Näherungssensoren.
- CO_2-Messung mit dem Zubehörteil Art.-Nr. ZACCxvO2S (separat erhältlich).
- Kompatibilität mit KNX Data Secure.
- Uhrfunktion (abhängig von der Aktualisierung über Geräte mit RTC oder NTP-Client).
- 2 unabhängige Thermostate.
- 4 analoge/digitale Eingänge.
- Vollständige Datensicherung bei Ausfall des KNX-Busses.
- Integrierte KNX BCU (TP1-256).
- Abmessungen 133,1 x 80,7 x 9,5 mm.
- Montage in europäischen, schweizerischen, italienischen, australischen und amerikanischen Standard-Einbaudosen.
- Entspricht den CE- und RCM-Richtlinien (Kennzeichnung auf der Rückseite).

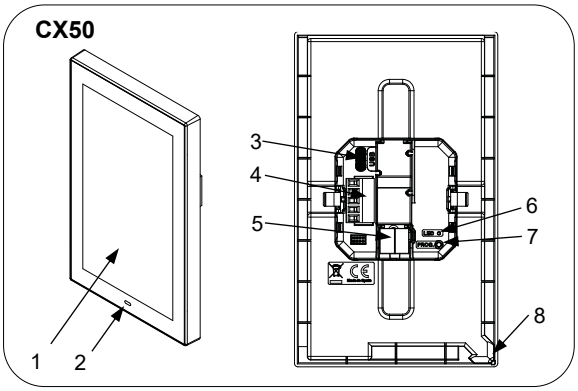

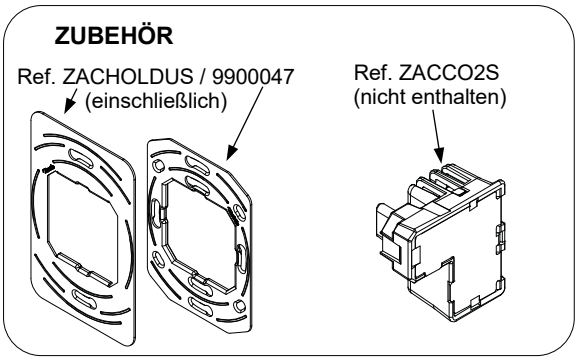

Abbildung 1: CX50

1. Touchdisplay	2. Näherungssensor	3. USB-C-Anschluss	4. Eingangsanschluss
5. KNX-Anschluss	6. Programmier-LED	7. Programmiertaste	8. Temperatur- und Feuchtigkeitssensor

Programmiertaste: Kurz Druck zum Aufrufen des Programmiermodus. Wird die Taste bei anliegender Busspannung gedrückt gehalten, wechselt das Gerät in den Sicherheitsmodus. Um einen Werksreset der KNX-Secure durchzuführen, während sich das Gerät im Sicherheitsmodus befindet, muss die Taste 10 Sekunden lang gedrückt gehalten werden, bis die Programmier-LED ihren Status ändert.

Programmier-LED: Zeigt an, dass sich das Gerät im Programmiermodus befindet (rot). Wenn das Gerät in den Sicherheitsmodus geht, blinkt sie alle 0,5 Sekunden (rot). Während der Initialisierung (Neustart oder nach einem KNX-Busausfall) und wenn es sich nicht im Sicherheitsmodus befindet, blinkt sie rot.

ALLGEMEINE TECHNISCHE DATEN

KONZEPT			BESCHREIBUNG	
Art der Vorrichtung			Gerät zur Steuerung des elektrischen Betriebs	
KNX-Spannungsversorgung	Spannung (typisch)		29 VDC MBTS	
	Spannungsbereich		21-31 VDC	
	Maximaler Verbrauch	Spannung	mA	mW
		29 VDC (typisch)	40	1160
		24 VDC[1]	50	1200
	Anschlussart		Typischer Busanschluss TP1 für 0,8 mm Ø Massivkabel	
Externe Spannungsversorgung			Nicht erforderlich	
Betriebstemperatur			0 .. +55 °C	
Lagertemperatur			-20 .. +55 °C	
Luftfeuchtigkeit bei Betrieb			5 .. 95 %	
Luftfeuchtigkeit bei Lagerung			5 .. 95 %	
Zusätzliche Eigenschaften			Klasse B	
Schutzklasse			III	
Art des Betriebs			Kontinuierlicher Betrieb	
Wirkungsart des Gerätes			Typ 1	
Dauer der elektrischen Beanspruchung			Lang	
Schutzart			IP20, saubere Umgebung	
Einbau			Unterputzmontage in Einbaudose	
Minimale Abstände			Nicht erforderlich	
Reaktion auf KNX-Busausfall			Datenspeicherung entsprechend der Parametrierung	
Verhalten bei KNX-Buswiederkehr			Datenwiederherstellung entsprechend der Parametrierung	
Betriebsanzeige			Die Programmier-LED zeigt den Programmiermodus an (rot). Das Display gibt eine visuelle Rückmeldung über den Vorgang.	
Gewicht			114 g	
Gehäusematerial / Kugeltest-Temperatur			PC+ABS FR V0 halogenfrei / 75 °C (Gehäuse) - 125 °C (Stecker)	

[1] Maximaler Verbrauch im ungünstigsten Fall (Modell Fan-In KNX).

EINGANGSSPEZIFIKATIONEN UND VERDRAHTUNG	
KONZEPT	**BESCHREIBUNG**
Anzahl der Eingänge	4
Eingänge pro Common	4
Betriebsspannung	3,3 VDC am gemeinsamen Anschluss
Betriebsstrom	1 mA @ 3,3 VDC (pro Eingang)
Kontakttyp	Potentialfrei
Anschlussart	Steckbare Schraubklemmen (max. 0,2 Nm)
Kabelquerschnitt	0,5-1,5 mm² (IEC) / 28-16 AWG (UL)
Max. Verdrahtungslänge	30 m
Messgenauigkeit NTC (@ 25 °C) ²	±0,5 °C
Temperatur-Auflösung	0,1 °C
Maximale Ansprechzeit	10 ms

² Für Zennio Temperaturfühler.

SPEZIFIKATIONEN FÜR TEMPERATUR- UND FEUCHTIGKEITSSENSOREN	
KONZEPT	**BESCHREIBUNG**
Temperaturbereich	-40 .. 90 °C
Temperaturauflösung / Temperaturgenauigkeit	0,1 ºC / ±0,5ºC (BEI 25 ºC)
Luftfeuchtigkeitsbereich	0 .. 100 % RH
Ansprechzeit Luftfeuchtigkeit	1 s
Feuchteauflösung / Feuchtegenauigkeit	0,1 % / ±5 % RH
Drift der Luftfeuchtigkeit	±0,25 % RH pro Jahr in normaler Luft

EINGANGSANSCHLÜSSE

An den Eingängen ist jede Kombination des folgenden Zubehörs zulässig:

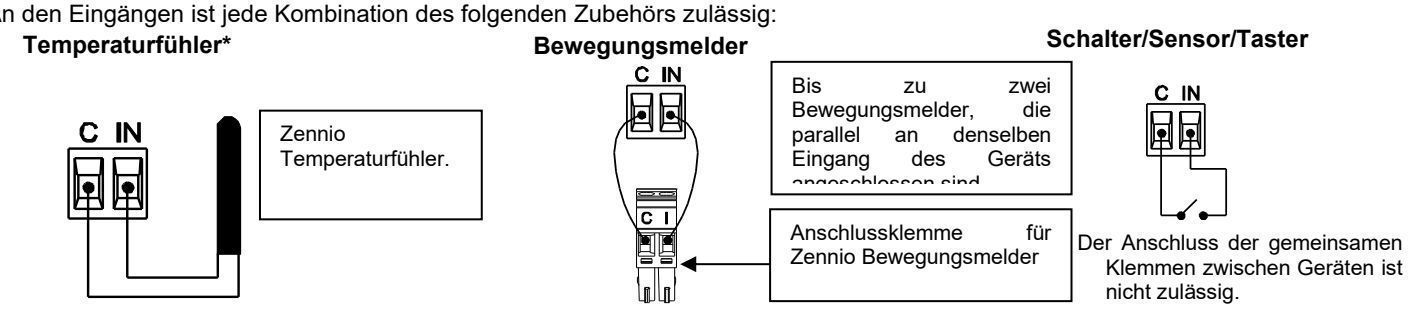

* Der Temperaturfühler kann ein Zennio- oder NTC-Fühler mit bekanntem Widerstand für drei Punkte im Bereich [-55, 150 °C] sein.

INSTALLATIONSANWEISUNGEN

1. Die Metallplatte mit der entsprechenden Verankerungsplatte (Art.-Nr. 9900047 oder ZACHOLDUS) und den Schrauben der Dose in einer ebenen Position in die Unterputzdose einsetzen. Bei horizontaler Ausrichtung ist der Näherungssensor auf der rechten Seite zu platzieren.
2. Schließen Sie den KNX-Bus und die Eingangsklemme auf der Rückseite an.
3. Montieren Sie das Gerät an seinem endgültigen Platz und achten Sie darauf, dass die Klammern ausreichend Druck ausüben.

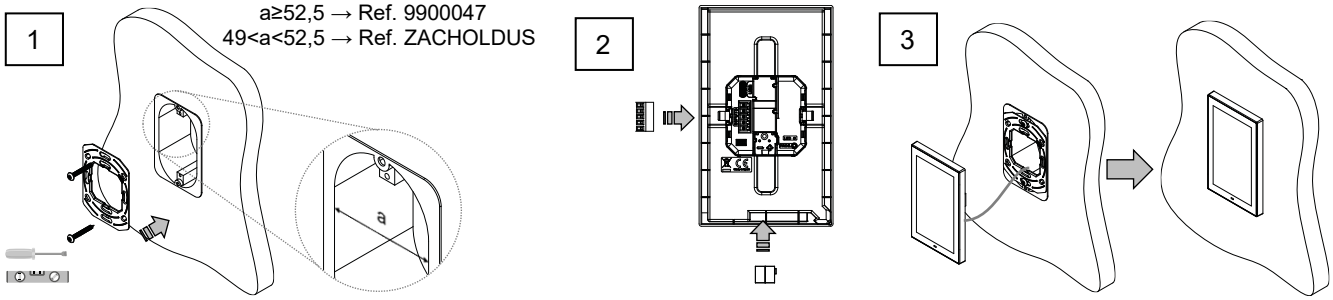

ABMESSUNGEN

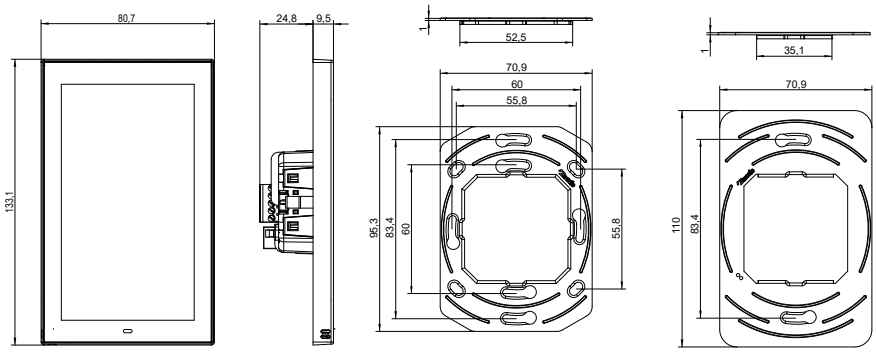

SICHERHEITSHINWEISE UND ZUSÄTZLICHE HINWEISE

- Das Gerät darf nur von qualifiziertem Personal unter Beachtung der im jeweiligen Land geltenden Gesetze und Vorschriften installiert werden.
- Die Netzspannung oder andere Fremdspannungen dürfen an keinem Punkt des KNX-Busses angeschlossen werden; dies würde die elektrische Sicherheit des gesamten KNX-Systems gefährden. Die Installation muss zwischen der Netzspannung (oder Hilfsspannung) und dem KNX-Bus oder den Leitern von anderem Zubehör ausreichend isoliert sein.
- Dieses Gerät darf nicht mit Wasser in Berührung kommen (auch nicht mit Kondenswasser auf dem Gerät selbst) und darf während des Betriebs nicht mit Kleidung, Papier oder anderen Materialien bedeckt werden.
- Das WEEE-Symbol zeigt an, dass dieses Produkt elektronische Komponenten enthält und gemäß den Anweisungen auf https://www.zennio.com/legal/weee-regulation entsorgt werden muss.
- Dieses Gerät enthält Software mit spezifischen Lizenzen. Weitere Einzelheiten finden Sie unter https://zennio.com/licenses.